KM519 KELOX-WINDOX Verteilerhalter 32/200

7702360

Anwendungsbereiche

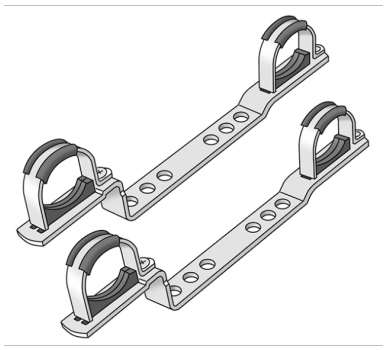

Zum Befestigen der WINDOX-Verteiler KWU550 im Universal-Verteilerschrank KM570, oder zum Anschrauben, Abstand der Verteilerbalken 200mm, Stahlblech verzinkt mit zwei schallentkoppelten Rohrschellen, weiters als Verteilerhalterung zu KM590E KELOX FB Verteiler

KE KELIT GmbH
A 4020 Linz, Ignaz-Mayer-Straße 17, Austria, Europe
TELEFON +43 (0) 50 779 **E-MAIL** office@kekelit.com
www.kekelit.com

Spezifikationen

Produktinformation	
VPE1	1 SA1
Gewicht	0,32 KGM
Text	KELOX-WINDOX Verteilerhalter
INTRNR	73269098
Hauptwarengruppe	KELOX
Warengruppe	KELOX Zubehör
Code	KM519

Art. Nr	Bezeichnung
7702360	32/200

KE KELIT GmbH
A 4020 Linz, Ignaz-Mayer-Straße 17, Austria, Europe
TELEFON +43 (0) 50 779 **E-MAIL** office@kekelit.com
www.kekelit.com